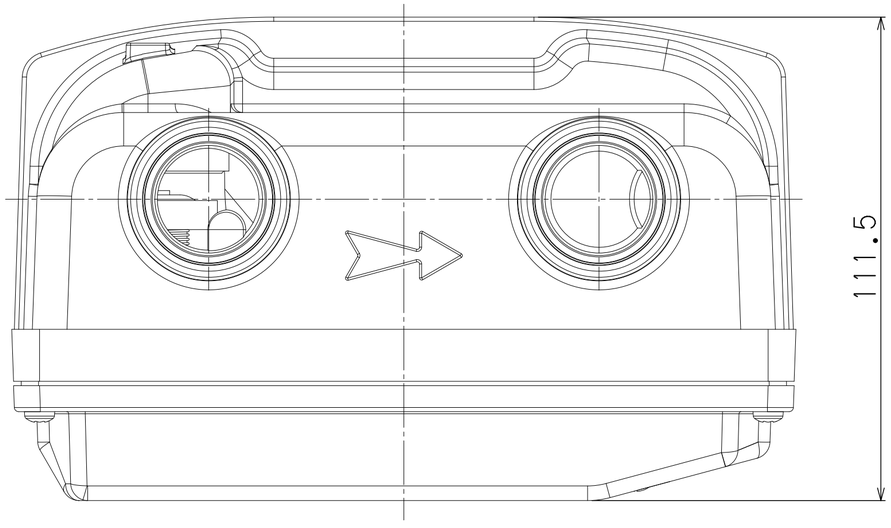
111.5

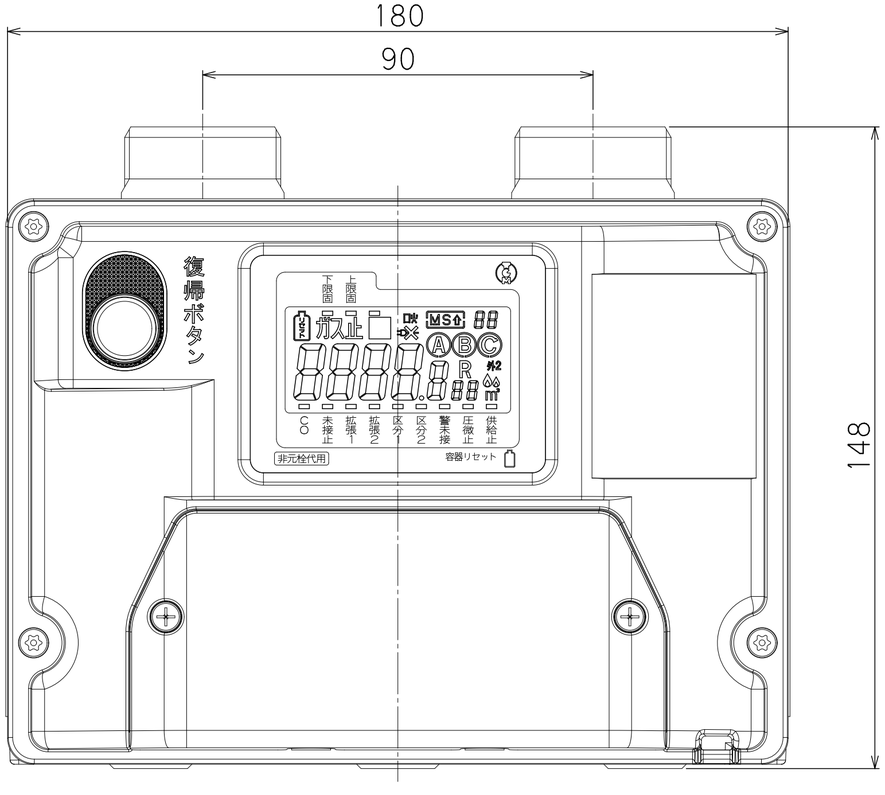
180
90
148
復帰ボタン
ガス止
MS
ABC
CO
未接止
拡張1
拡張2
区分1
区分2
警報接
圧微止
供給止
非元栓代用
容器リセット

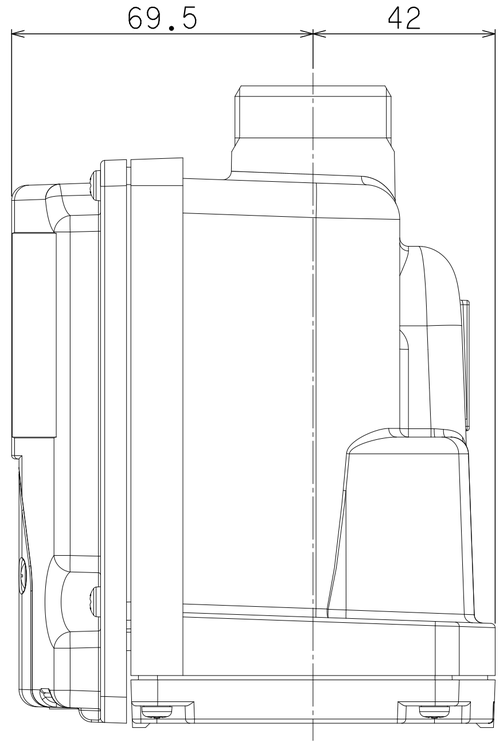
69.5
42

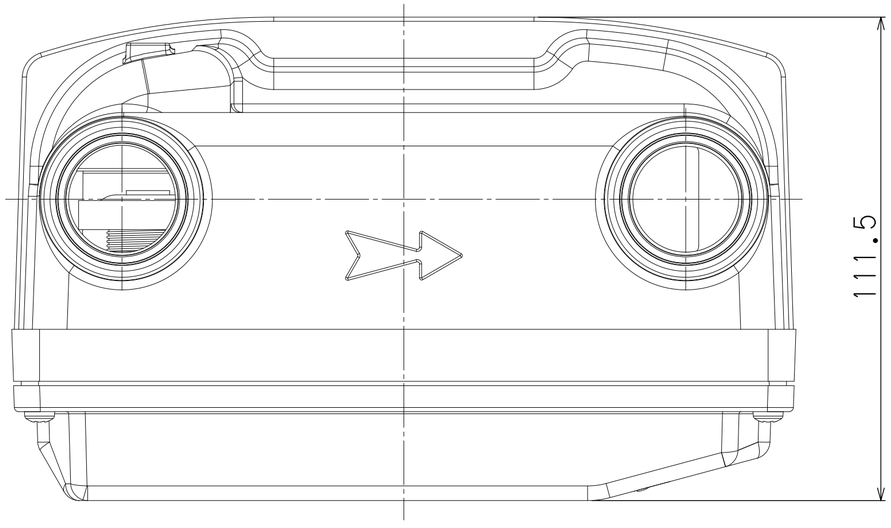
111.5

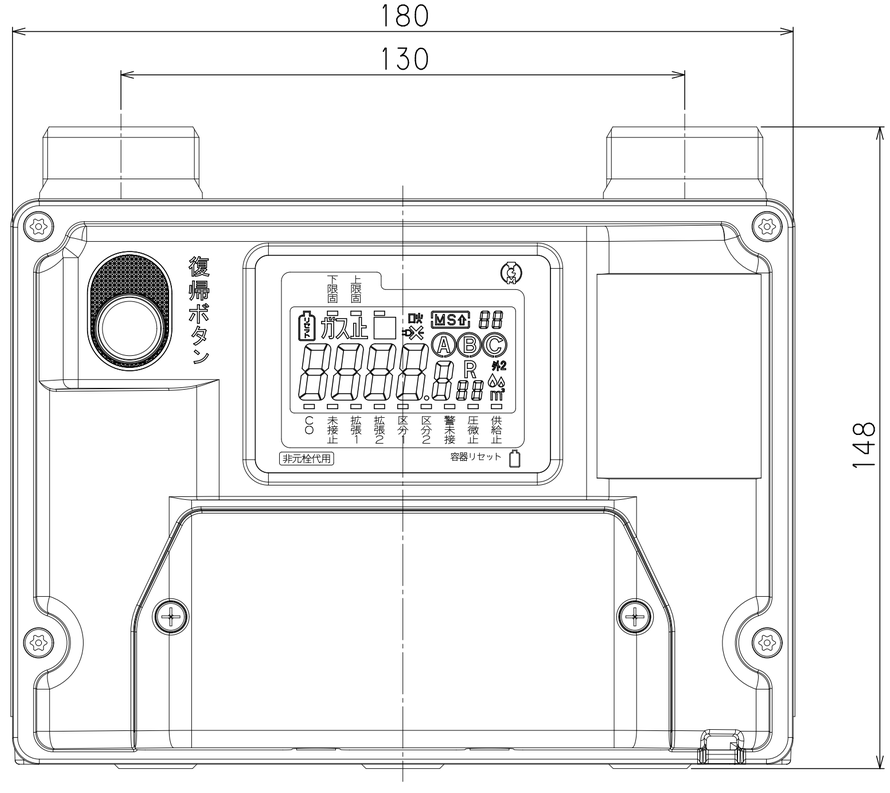
180
130
148
復帰ボタン
下限固
上限固
ガス止
吸
MS
ABC
R
m²
CO
未接止
拡張1
拡張2
区分1
区分2
警報接
圧微止
供給止
非元栓代用
容器リセット

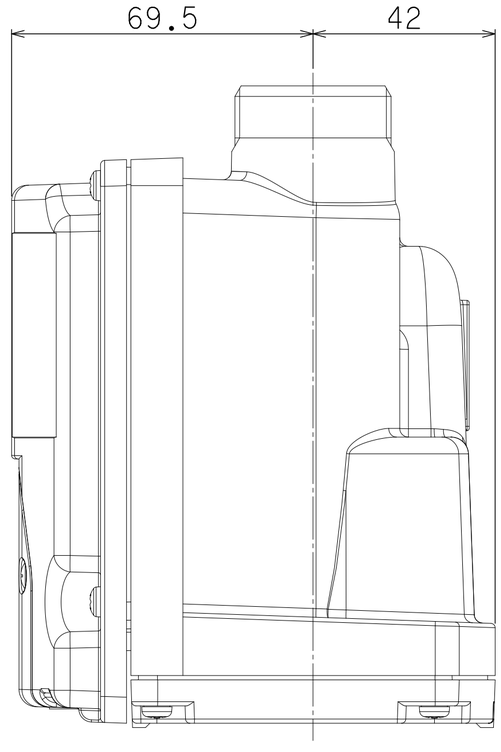
69.5
42