TOYO GAS METER

超音波式ガスメーター

EBTG6MTU

EB型保安ガスメーター

EBTG6MTU

軽量・コンパクト・高性能。

Point 1

約2.9kgの軽量化による作業性の向上を実現

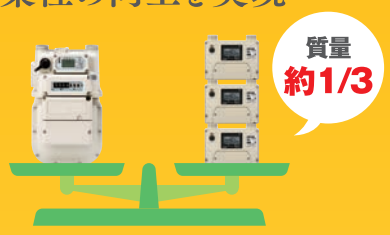

膜式の6号メーターと比較して、約2.9kgの軽量化を実現しました。作業者の負担軽減、作業性の向上に貢献します。

Point 2

保安機能の高度化により作業時間を短縮

復帰安全確認時間

60秒 ▶ 最短**17秒**

SBTG6MT1　EBTG6MTU

現場作業者の時間短縮に繋がるだけでなく、ガス消費者様に短時間でガスを再使用いただく事ができ、ご迷惑をおかけしません。

Point 3

流量式微少漏洩判定の精度向上による誤警告防止

微少漏洩無し判定時間

60分 ▶ 最短**約2分**

SBTG6MT1　EBTG6MTU

24時間営業の飲食店などの流量式微少漏洩警告（B警告）の誤表示を減らす事ができます。

EB型保安ガスメーター

EBTG6MTU

遮断時補助機能

メーター遮断時に、遮断原因に応じた遮断詳細値を液晶に表示します。『A・B・C・R・P』の表示だけでは区別できなかった遮断原因を区別する事が可能になり、素早い現場対応に繋がります。

〈遮断詳細値表示例〉
『1※』:合計流量遮断
『2※』:増加流量遮断
『7F』:復帰安全確認中遮断
『40』:警報器遮断
『42』:感震器遮断
『44』:警報器未接続遮断
※は1～dのいずれかを表示
（遮断時の流量区分による）

カウンタ文字を大型化

カウンタ表示スペースを広げ、L桁も大型化。検針し易くなりました。

警報器接続状態表示

ガス警報器とメーターの連動状態が一目でわかります。警報器連動工事後の確認やガス使用中の断線・接触不良の早期対応に役立ちます。

使いやすさに配慮したデザイン

復帰ボタンが大きくなり、押しやすく、復帰操作がしやすくなりました。

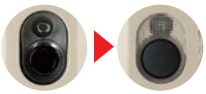

EB型にもU-bus端子を搭載

U-busは、高速な通信によって多くの情報を低コストで伝える事ができます。電力・ガスの自由化により多様化するお客さまサービスに対応します。

通信関連機能の高機能化が標準

■U-bus搭載
■NCUアタッチメント
■ピタットブッシュ

標準仕様

項目＼名称	EBTG6MTU EBTG6MTU-P
使用最大流量	6.0m³／h
常用使用圧力	2.3～3.5kPa
気密試験圧力	10kPa
カウンター桁数	9999.999m³
ガス入口	左入口
口金ネジ	M36×2
口金中心距離	130mm
質量	約1.6kg
外形寸法	H148×W180×D111.5(mm)
使用温度範囲	−30℃～+60℃
表示	LCD表示及び一部LED(1灯)による点滅表示
遮断機能	合計流量遮断、増加流量遮断、復帰安全確認中遮断、ガス警報器作動遮断、感震器作動遮断、外部1作動遮断、警報器未接続遮断、テスト遮断、圧力低下遮断、電池電圧低下遮断、検定有効期間満了遮断、遠隔遮断弁閉
警告機能	流量式微少漏洩警告、圧力式微少漏洩警告、調整圧力異常警告、閉塞圧力異常警告、警報器電源プラグ抜け警告、遮断異常警告、電池電圧低下警告、検定有効期間満了警告
通信機能(Nライン/U-bus)	自動検針、残量管理、セキュリティ情報、センターローディング、センター遮断、緊急遮断、センター開、自動切替通報、メーター情報電文、ロードサーベイ
その他の機能	口火登録、メーター状態確認、スイッチ設定、自動設定の部分停止、圧力監視の部分停止、個別積算、使用量リミッタ警告・遮断、設定値移植機能、可視光通信、外部2(外部1との切換式)、弁開端子(U-busとの切換式)
色	全表面：ライトグレー

パルス仕様(-P)	《パルス単位》 1L/P、10L/P(標準仕様)、100L/P、1000L/P 《出力方式》 半導体式（2線） 《電気的条件》 定格容量電圧：DC24V 定格容量電流：10mA ON抵抗：140Ω以下 絶縁抵抗：10MΩ以上（DC250V以下） 《論理的条件》 パルス幅：150～250ms

当社オリジナル機能

設定値移植機能

他社製メーターからでも移植可能です。

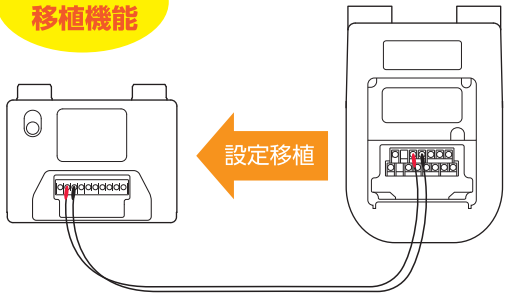

新メーター
(EBTG6MTU)

旧メーター
(全メーカーのSB型、EB型メーター)

メーター交換時、ケーブル接続と簡単な操作で旧メーターの設定状態をコピーします。メーター交換直後の不要な迷惑遮断や配送漏れによるガス切れを防止します。

寸法図(mm) EBTG6MTU

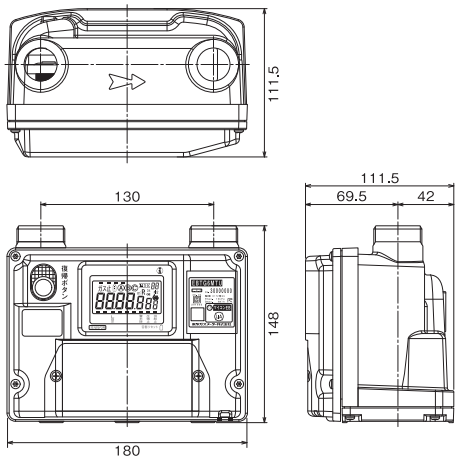

東洋ガスメーター株式会社

■本社・工場
〒933-0295 富山県射水市本江2795番地　TEL.0766-86-0531
■本社営業部・七美工場
〒933-0234 富山県射水市海老江七軒1番地　TEL.0766-86-8855

東洋ガスメーター 検索

※カタログに記載されている仕様は商品改良のため予告なく変更することがあります。

E19IY1cS